内页正文用华康黑体,8pt

标题用华康黑体,11pt

155

210

sacon 帅康®

吸油烟机
使用及安装说明书

使用前请仔细阅读本说明书，请妥善保存，以备查阅.

CXW-200-TE6753
CXW-200-TE6755
CXW-200-TE6756

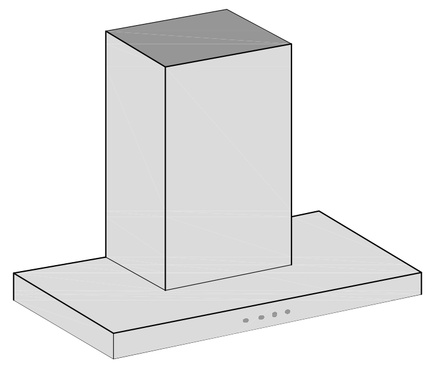

1. 产品介绍

产品特点 ………… 2
主要技术参数 ………… 2
装箱清单 ………… 2
电气接线图 ………… 3
部件名称 ………… 3

2. 安装操作说明

安装说明 ………… 4
使用方法 ………… 5
日常维护及注意事项 ………… 6

3. 维修与服务

维修与服务 ………… 9

4. 环境与保护

环境与保护 ………… 9

5. 产品三保凭证

产品三保凭证 ………… 9

6. 贴发票处

■ 亲爱的用户，欢迎您选用帅康牌吸油烟机，为了您能正确安全使用本机，请您务必在安装本机前仔细阅读使用说明书，阅后请与发票一起妥善保管，以备查用。

■ 产品特点

- ●本机进风口采用防漏 油专用结构，内腔采用外翻式专利结构，整体拉伸成形。
- ●风机系统的叶轮采用特殊涂层处理，易擦洗。
- ●该吸油烟机采用单层不锈钢细圆网孔专利结构，有效过滤分离油烟，进风更顺畅。
- ●整体静音优化系统，配置优质轴承，静音电机，确保整机运行平稳宁静。
- ●照明采用高效节能LED灯。

■ 主要技术参数

产品型号	CXW-200-TE6753 CXW-200-TE6755 CXW-200-TE6756	噪声 dB(A)	67	
风量 (m^3/min)	17±10%	净重 (kg)	22	
静压 (Pa)	≥310	电源	220V ~ 50Hz	
风量为7m^3/min 时静压(Pa)	≥210	输入总功率 (W)	电机	200
			照明	2X3
油脂分离度	≥96%	气味降低度	常态≥97% 瞬时≥72%	
外形尺寸 (mm)	898 × 510 × 565 (长×宽×高)			

注：表中噪声值67为声功率级，A计权声压级为53dB(A).

■ 装箱清单

请您开箱后逐一检查以下产品和附件是否齐全，如有缺少或损坏请与当地帅康售后服务中心联系

序号	名称	数量	序号	名称	数量
1	主机	1 台	9	自攻螺钉ST4X20	2 只
2	使用说明书	1 份	10	带垫螺钉M4X20	8 只
3	合格证	1 张	11	油杯	1 只
4	帅康服务卡	1 张	12	挂脚	1 根
5	出风管组件	1 套	13	调节罩	1 个
6	密封垫	1 只	14	固定架	1 只
7	膨胀管Φ10X50	6 只	15	安全挡块	1 只
8	木螺钉4.5X50	6 只			

■ 电气接线图

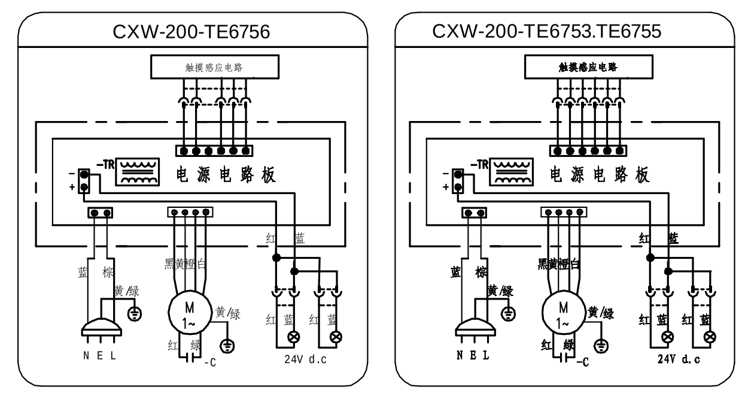

■ 部件名称

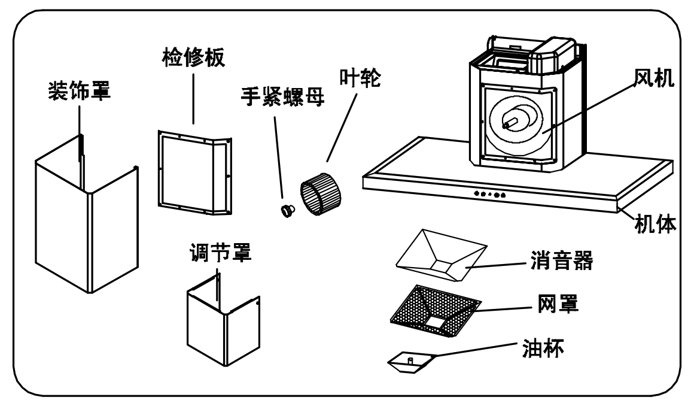

■ 安装说明

- ● 共用烟道安装本机，需向本公司各销售点购买共用烟道专用接口。
- ● 钻孔固定挂脚

  按右图在合适的位置上用冲击钻配直径为10mm的钻头，钻深为50mm的孔6个。把膨胀管塞入孔中，用木螺钉固定挂脚及固定架；

▲注意：钻孔时应避开墙内埋设的电线，以免引起触电危险。

开墙孔（共用烟道除外）

- ● 在合适的位置开直径185mm的墙孔。

▲注意：开孔时应考虑到吸油烟机排出的气体不应排到用于排出燃烧煤气或其他燃料的烟雾使用的热烟道中。

- ● 吸油烟机固定

  先将调节罩插入吸油烟机装饰罩的内侧，然后把吸油烟机可靠地挂在挂脚上，并尽量保持吸油烟机水平。

  然后安装安全挡块，用 ST4.5X50 木镙钉旋紧，把烟机压住，防止烟机在外力作用下意外脱扣。

▲ 炉灶上烹调器具的支承面与吸油烟机最低部位的距离应至少为65cm.

▲ 排出气体的方法：油烟吸入风机，通过排烟管将气体排到室外。

- ● 调节罩的安装

  把调节罩从装饰罩内向上抽出，以适合您的安装高度，通过固定架用螺钉固定在墙上。

- ● 出风管安装

  按图示把密封垫和出风管组件用8个M4*20带垫螺钉固定。

▲ 注意：出风管不能按以下方式安装，以免影响排油烟效果。

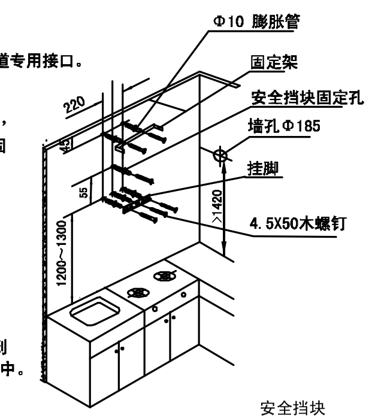

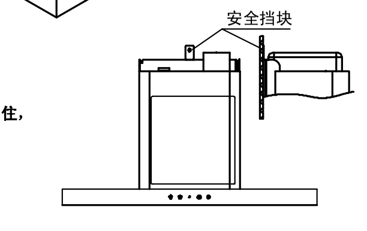

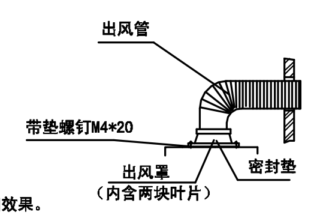

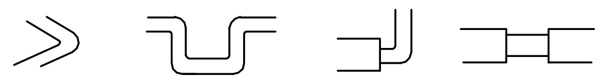

■ 使用方法

CXW-200-TE6753

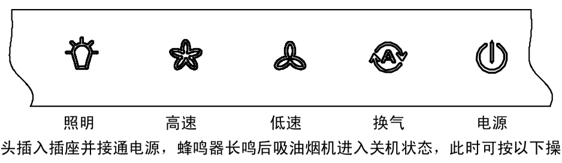

电源插头插入插座并接通电源，蜂鸣器长鸣后吸油烟机进入关机状态，此时可按以下操作：

■ 开机操作：●触摸“⏻”键，. 蜂鸣器短鸣，吸油烟机开机，风机高速档打开；

●触摸“✲”或“✤”键，蜂鸣器短鸣，吸油烟机开机，风机运行在高速或低速状态；

■ 关机操作：●开机状态下，触摸“⏻”键，蜂鸣器短鸣，吸油烟机所有功能关闭并关机；

■ 风机档位切换：●触摸“✲”或“✤”键，风机在高、低速切换，相应档位指示灯常亮；

■ 风机延时关机：●风机运行状态下，触摸运行档位键，键背光闪烁，风机在此档位延时3分钟后自动关闭；

■ 照明功能：● 任意状态下，触摸“💡”键，照明灯进行开启、关闭切换；

■ 换气操作：● 触摸“Ⓐ”键1.5秒以上，吸油烟机换气功能开启并进入换气状态，换气时键背光灯闪烁，停止换气时常亮，关闭换气功能时熄灭；

● 风机开启状态下开启换气功能以风机优先，风机关闭后换气功能起作用；

● 换气功能按以下规则运行：

1次换气	停止换气	2次换气	停止换气	3次换气	停止换气	4次换气	关闭换气
3分钟	15分钟	3分钟	45分钟	2分钟	60分钟	2分钟	

■ 换气关闭操作：● 换气功能开启状态下，触摸“Ⓐ”键1.5秒以上，吸油烟机换气功能关闭；

● 任意状态下，触摸“⏻”键，吸油烟机换气功能关闭；

CXW-200-TE6755

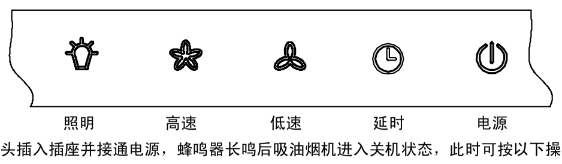

电源插头插入插座并接通电源，蜂鸣器长鸣后吸油烟机进入关机状态，此时可按以下操作：

■ 开机操作：●触摸“⏻”键，. 蜂鸣器短鸣，吸油烟机开机，风机高速档打开；

●触摸“✲”或“✤”键，蜂鸣器短鸣，吸油烟机开机，风机运行在高速或低速状态；

■ 关机操作：●开机状态下，触摸“⏻”键，蜂鸣器短鸣，吸油烟机所有功能关闭并关机；

■ 风机档位切换：●触摸“✲”或“✤”键，风机在高、低速切换，相应档位指示灯常亮；

■ 风机延时关机：●风机运行状态下，触摸“◷”键，键背光闪烁，风机在此档位延时3分钟后自动关闭；

■ 照明功能：● 任意状态下，触摸“💡”键，照明灯进行开启、关闭切换。

CXW-200-TE6756

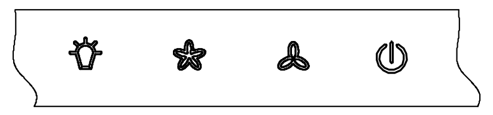

电源插头插入插座并接通电源，蜂鸣器鸣响后吸油烟机进入关机状态，此时可按以下操作：

■ 开机操作：● 触摸“✲”或“✤”键，蜂鸣器短鸣，吸油烟机开机，风机运行在高速或低速状态，相应档位指示灯常亮；

■ 关机操作：●开机状态下，触摸“⏻”键两次，蜂鸣器短鸣，吸油烟机所有功能关闭并关机；

●风机运行在高速或低速状态下，触摸“✲”或“✤”键，蜂鸣器短鸣，风机关闭；

■ 风机档位切换：● 触摸“✲”或“✤”键，风机在高、低速切换，相应档位指示灯常亮；

■ 风机延时关机：● 风机运行状态下，触摸“⏻”键一下，“⏻”键背光闪烁，风机在此档位运行3分钟后自动关闭；

■ 照明功能：● 任意状态下，触摸“💡”键，照明灯进行开启、关闭切换；

■ 日常维护及注意事项

- ● 如果不按说明书规定的方法清洗，吸油烟机有起火的危险；
- ● 如电源线损坏，须由帅康公司指定的专业人员进行软线更换；
- ●吸油烟机在炉火消耗煤气或其它燃料时使用，房间必须通风良好；
- ● 禁止炉火直接烘烤吸油烟机；
- ●须使用有可靠接地的电源插座；
- ●本机系家用电器，避免在特殊环境中使用；
- ● 严禁污物溅附于表面，否则，将会产生永久性腐蚀；
- ● 房屋装修时，不宜将吸油烟机暴露在外，因建筑材料、灰尘、油漆、涂料、以及它们所挥发的气体，会使表面产生腐蚀和失去光泽，应装修完后再挂上吸油烟机；
- ● 要经常清除吸油烟机上的油污，擦拭吸油烟机时，务必拔掉电源插头，并戴上橡胶手套，以防止钢板棱边划伤手指；
- ● 清洗时，应选用中性洗涤剂，禁用含研磨剂的洗涤液及易燃清洁剂，去污后用清水洗掉洗涤剂并擦干；

- ● 严禁用水冲洗，防止电器部件进水；
- ● 清洗时，禁用锋利、硬物和钢丝球等伤害表面的器具；
- ● 吸油烟机搬运应轻拿轻放，避免发生磕、碰、划痕和表面损伤；

清洗内表面 建议每半个月用软布蘸洗洁精轻擦干净。清洗周期视使用情况可适当延长或缩短。

清洗时应先切断电源，擦拭网罩外表面时，小心碰落油杯。

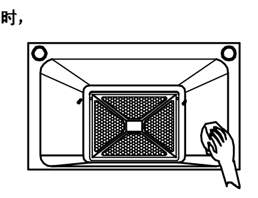

清洗网罩 建议每一个月用软布蘸洗洁精轻擦干净，清洗周期视使用情况可适当延长或缩短。

擦洗按以下步骤进行

1. 切断电源，取下油杯；
2. 拧下螺钉，拿下网罩；
3. 把网罩浸泡在洗涤液中清洗；
4. 由专业人员拆卸网罩。

▲ 清洗时，请务必戴上橡胶手套。

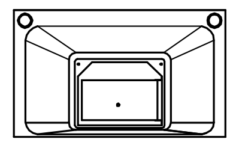

更换照明灯

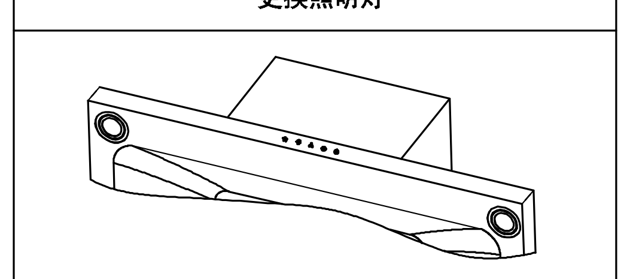

本吸油烟机采用LED照明，若照明灯损坏，请到本公司指定的维修点购买，由专业维修人员安装更换.

特别注意： 使用动物油脂易堵塞油孔，应经常疏通。当吸油烟机在较为恶劣的环境中使用时，机体表面易吸附油污及灰尘，应及时清理擦净。

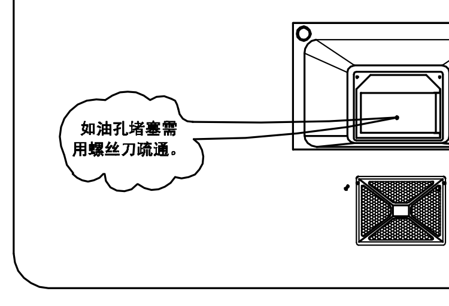

■ 维修与服务

尊敬的帅康用户：

感谢您使用帅康厨卫家电产品，帅康公司根据《部分商品修理更换退货责任规定》、《消费者权益保护法》等相关国家规定，用户可以凭产品条形码、购机发票和三包凭证自购买之日起享受以下产品三包服务：

- ● 油烟机整机包修五年，电机（产品寿命期内）终身包修。易损和正常损耗件（普通灯泡、油杯、风管、电池等)不予包修。用于生产经营目的、商用、公司集体使用等非家庭使用所购买的产品，其整机的主要部件的包修期为6个月。
- ● 厂方、商业单位出售的降价处理商品其整机和主要部件的包修期为6个月，因有瑕疵明示实施降价的，瑕疵部位不予包修。
- ● 下列情况不属于免费包修范围，但我公司仍为用户提供收费维修服务。

1. 用户搬运、安装、使用、维护、保管不当和自行拆修而损坏的。
2. 无有效购买发票和三包凭证的。
3. 使用电源电压低于187伏或高于240伏而损坏的。
4. 因不可抗拒力造成损坏的。
5. 超过免费包修期的。
6. 未按说明书要求操作而造成损坏的。
7. 由于产品使用环境条件，如电源、水源、气源、温度、湿度等非本公司所能控制的因素，或不符合国家相关标准而引起的一切损坏及损失，不在免费包修范围内。

● 服务网络

帅康公司设有完善的售后服务网络，在全国各大城市设有服务中心，帅康产品提供上门维修服务（除小家电产品），您如需我们的服务，可直接致电帅康全国统一服务热线：4007001111，或登录我们的官方网站：www.sacon.cn。

■ 环境与保护

- ● 外包装材料是可回收材料，内包装泡沫塑料为不可降解材料，请分类处理，或者与您附近的回收中心联系。
- ● 注意：包装材料会散发微量令人不适的气体，所以请您将这些材料置于安全地带或者正确处理，以保证远离儿童。

产 品 三 包 凭 证

尊敬的帅康用户：本产品整机包修五年，电机（产品寿命内）终身包修。

用户信息	用户姓名		联系电话	
	地 址			
产品信息	产品名称		产品条形码	
	产品型号			
销售信息	购买商场		购机时间	
	商场地址			
产品维修记录	故障现象	更换零件	维修日期	服务人员签字
退换货记录	退换货原因	退换货时间	退换货日期	盖章/签字

工厂质量体系通过ISO9001国际认证
执行标准：GB4706.28
GB/T17713
GB19606

本产品由中国太平洋财产保险股份公司提供产品责任保险

贴发票处

帅康集团 浙江帅康电气股份有限公司
地址/Add：浙江省余姚市帅康工业园区 邮政编码/ P.C：315491 传真/Fax：0574-62242355

技术要求

1. 字体，图案颜色印刷参照样本，印刷后文本及图案须清晰.
2. 商标按注册商标图案印刷。

描 校	
旧底图总号	
底图总号	
签 字	
日 期	

标记	处数	更改文件号	签字	日期	105g铜板纸			
设计		标准化			图样标记		重量	比例
校对		审定						1:1
审核								
工艺		日期			共 页		第 页	

浙江帅康电气股份有限公司
使用说明书
TE6756-0SS

PDF 文件使用 "pdfFactory Pro" 试用版本创建 www.fineprint.cn